О Т Р А С Л Е В Ы Е С Т А Н Д А Р Т Ы

ДЕТАЛИ ТРУБОПРОВОДОВ $D_у$ 500 - 1400 мм СВАРНЫЕ ИЗ УГЛЕРОДИСТОЙ СТАЛИ на $P_у \leq 2{,}5$ МПа (≈ 25 кгс/см^2)

ОСТ 36-24-77

МИНИСТЕРСТВО МОНТАЖНЫХ И СПЕЦИАЛЬНЫХ СТРОИТЕЛЬНЫХ РАБОТ СССР

М о с к в а

РАЗРАБОТАНЫ И ВНЕСЕНЫ Всесоюзным научно-исследовательским институтом по монтажным и специальным строительным работам (ВНИИмонтажспецстрой)

Зам. директора по научной работе, д-р техн. наук **Б.В. Поповский**

Зав. лабораторией технологических трубопроводов, канд. техн. наук **Р.И. Тавастшерна**

Руководитель темы, канд. техн. наук **А.И. Бесман**

Исполнители **Т.А. Тузова, В.О. Озеров**

ПОДГОТОВЛЕНЫ К УТВЕРЖДЕНИЮ Главным техническим управлением Министерствамонтажных и специальных строительных работ СССР

Начальник **В.М. Орлов**

Начальник отдела норм и стандартов **В.И. Аксенов**

СОГЛАСОВАНЫ с Госгортехнадзором СССР

Зам. начальника управления по котлонадзору и подъемным сооружениям **А.И. Мурачев**

Главными управлениями Министерства монтажных и специальных строительных работ СССР:

ГлавУПП

Главный инженер **Ю.С. Летников**

Главхиммонтажем

Главный технолог **Б.А. Тыркин**

Главнефтемонтажем

Главный технолог **В.М. Ашмян**

Главтехмонтажем

Главный технолог **Д.С. Корелин**

Главметаллургмонтажем

Зам. начальника **В.И. Фотеев**

Главлегпродмонтажем

Зам. начальника **Д.М. Гайдамак**

УТВЕРЖДЕНЫ и ВВЕДЕНЫ В ДЕЙСТВИЕ ПРИКАЗОМ Министерства монтажных и специальных строительных работ СССР от 29 марта 1977 г. № 69

Заместитель министра **С.В. Подобедов**

О Т Р А С Л Е В О Й С Т А Н Д А Р Т

ДЕТАЛИ ТРУБОПРОВОДОВ $D_у$ 500 - 1400 мм СВАРНЫЕ ИЗ УГЛЕРОДИСТОЙ СТАЛИ на $P_у \leq 2{,}5$ МПа (≈ 25 кгс/см^2).

ТРОЙНИКИ СВАРНЫЕ

Размеры

ОСТ 36-24-77

Вводится впервые

Приказом Минмонтажспецстроя СССР от 29 марта 1977 г. № 69 срок введения установлен с 1 января 1978 г.

Несоблюдение стандарта преследуется по закону

1. Настоящий стандарт распространяется на сварные равнопроходные и переходные тройники из углеродистой стали на $P_у \leq 2{,}5$ МПа (≈ 25 кгс/см^2).

Тройник равнопроходный

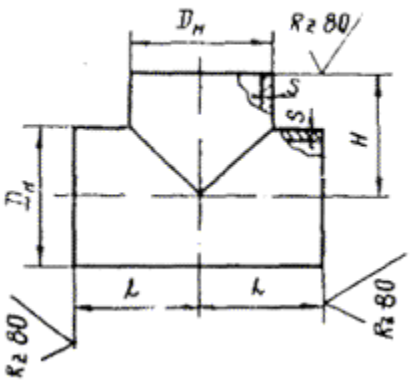

Тройник переходной

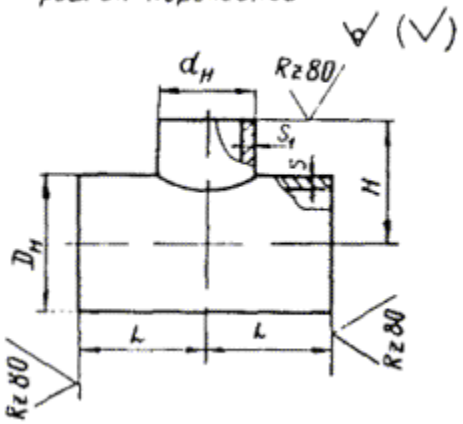

Размеры, мм								Условное давление $P_у$, МПа (≈ кгс/см^2), не более, для сред		Масса, кг
$D_у$	$d_у$	$D_н$	$d_н$	L	H	S	S_1	неагрессивных	среднеагрессивных	
500	300	530	325	400	400	7		1,6 (16)	1,0 (10)	78
							6	2,5 (25)	-	107
						10	8	-	1,6 (16)	110
						14	10	-	2,5 (25)	151
	400		426			7	7	1,6 (16)	1,0 (10)	82
						10	8	2,5 (25)	1,6 (16)	112
						14	12	-	2,5 (25)	158
	-		-			7		1,6 (16)	1,0 (10)	85
						10	-	2,5 (25)	1,6 (16)	121
						14		-	2,5 (25)	168
600	300	630	325	450	450	8	6	1,6 (16)	1,0 (10)	115
						12	8	2,5 (25)	1,6 (16)	171
						15	10	-	2,5 (25)	213
	400		426			8	7	1,6 (16)	1,0 (10)	119
						12	8	2,5 (25)	1,6 (16)	172
						15	12	-	2,5 (25)	220
	500		530			8	7	1,6 (16)	1,0 (10)	121
						12	10	2,5 (25)	1,6 (16)	180
						15	14	-	2,5 (25)	228
	-		-			8		1,6 (16)	1,0 (10)	127
						12	-	2,5 (25)	1,6 (16)	190
						15		-	2,5 (25)	237
	100		426			8	7	1,0 (10)	0,63 (6,3)	184
						10		1,6 (16)	1,0 (10)	227
						14	8	-	1,6 (16)	313
						16		2,5 (25)	-	354

Размеры, мм								Условное давление $P_у$, МПа (≈ кгс/см^2), не более, для сред		Масса, кг
$D_у$	$d_у$	$D_н$	$d_н$	L	H	S	S_1	неагрессивных	среднеагрессивных	
800	500	820	530	550	550	20	12	-	2,5 (25)	445
						8		1,0 (10)	0,63 (6,3)	186
						10	7	1,6 (16)	1,0 (10)	228
						14	10	-	1,6 (16)	318
						16		2,5 (25)	-	359
						20	14	-	2,5 (25)	451
	600		630			8	8	1,0 (10)	0,63 (6,3)	189
						10		1,6 (16)	1,0 (10)	229
						14	12	-	1,6 (16)	326
						16		2,5 (25)	-	368
						20	15	-	2,5 (25)	458
800	-	820	-	550	550	8	-	1,0 (10)	0,63 (6,3)	199
						10		1,6 (16)	1,0 (10)	249
						14		-	1,6 (16)	347
						16		2,5 (25)	-	396
						20		-	2,5 (25)	493
1000	500	1020	530	650	650	8		1,0 (10)	0,63 (6,3)	269
						12	7	1,6 (16)	1,0 (10)	393
						16		-	1,6 (16)	525
						20	10	2,5 (25)	-	647
	600		630			8	8	1,0 (10)	0,63 (6,3)	273
						12		1,6 (16)	1,0 (10)	397
						16		-	1,6 (16)	531
						20	12	2,5 (25)	-	653
	800		820			8	8	1,0 (10)	0,63 (6,3)	265
						12	10	1,6 (16)	1,0 (10)	409
						16	14	-	1,6 (16)	547
						20	16	2,5 (25)	-	674
	-		-			8	-	1,0 (10)	0,63 (6,3)	288
						12		1,6 (16)	1,0 (10)	431
						16		-	1,6 (16)	573
						20		2,5 (25)	-	715
1200	800	1220	820	750	750	10	8	1,0 (10)	0,63 (6,3)	461
						16	10	1,6 (16)	1,0 (10)	722
						18	14	-	1,6 (16)	824
	1000		1020			10	8	1,0 (10)	0,63 (6,3)	467
						16	12	1,6 (16)	1,0 (10)	738
						18	16	-	1,6 (16)	846
	-		-			10	-	1,0 (10)	0,63 (6,3)	491
						16		1,6 (16)	1,0 (10)	783
						18		-	1,6 (16)	879
1400	800	1120	820	850	850	12	8	1,0 (10)	0,63 (6,3)	716
						18	10	1,6 (16)	1,0 (10)	1061
	1000		1020			12	8	1,0 (10)	0,63 (6,3)	726
						18	12	1,6 (16)	1,0 (10)	1070
	1200		1220			12	10	1,0 (10)	0,63 (6,3)	738
						18	16	1,6 (16)	1,0 (10)	1113
	-		-			12	-	1,0 (10)	0,63 (6,3)	769
						18		1,6 (16)	1,0 (10)	1150

2. Назначение и условия применения тройников - по ОСТ 36-19-77.

3. Конструкция, размеры, масса и условное давление тройников должны соответствовать указанным на чертеже и в таблице.

3.1. Тройники по ОСТ 36-24-77 допускается применять только при отсутствии возможности присоединения ответвляемой трубы непосредственно врезкой, конструкция которой устанавливается проектом.

4. Материал и технические требования - по ОСТ 36-26-77.

Пример условного обозначения

равнопроходного тройника $D_н$ = 820 мм, S = 16 мм из стали ВСт3сп:

Тройник 820×16 ВСт3сп ОСТ 36-24-77;

переходного тройника $D_н$ = 820 мм, $d_н$ = 530 мм, S = 10 мм и S_1 = 7 мм из стали ВСт3сп:

Тройник 820×10 - 530×7 ВСт3сп ОСТ 36-24-77.

ЛИСТ РЕГИСТРАЦИИ ИЗМЕНЕНИЙ

ОСТ _____
(Обозначение стандарта)

Изм.	Номер листов (страниц)				Номер документа	Подпись	Дата	Срок введения изменения
	измененных	замененных	новых	аннулированных				